Fundamenty - rzut z góry
skala 1:50

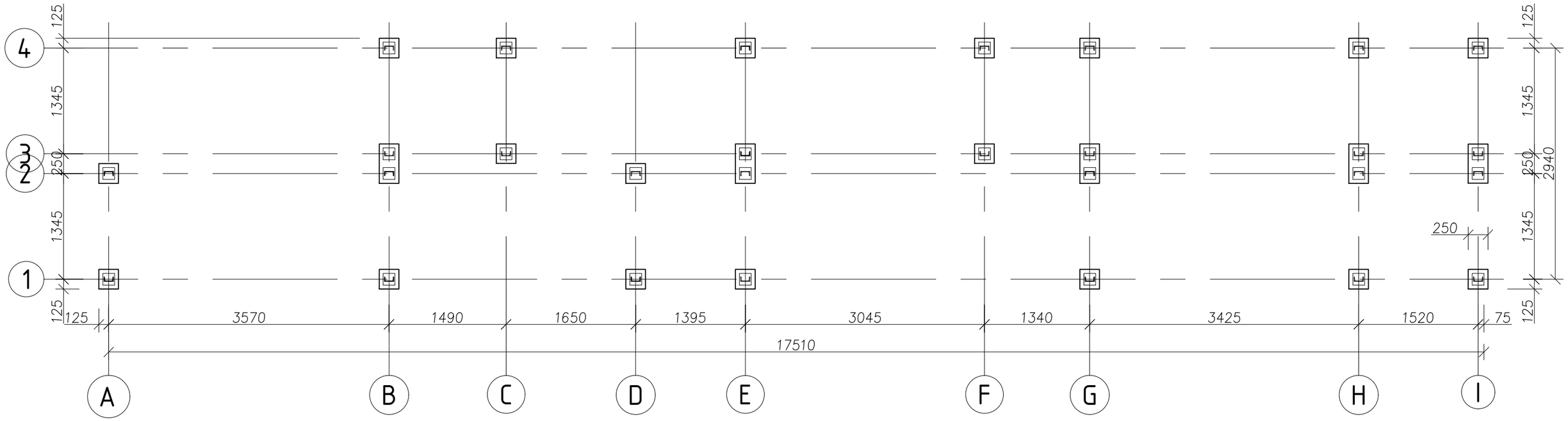

Stopa 25x25
Skala: 1:20

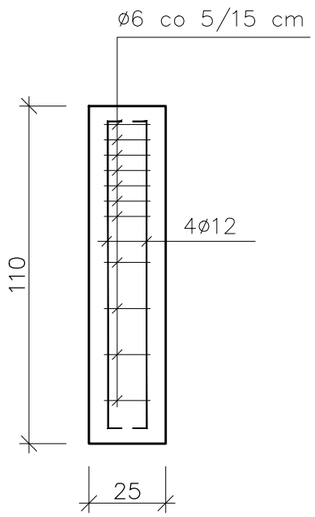

Stopa 25x50
Skala: 1:20

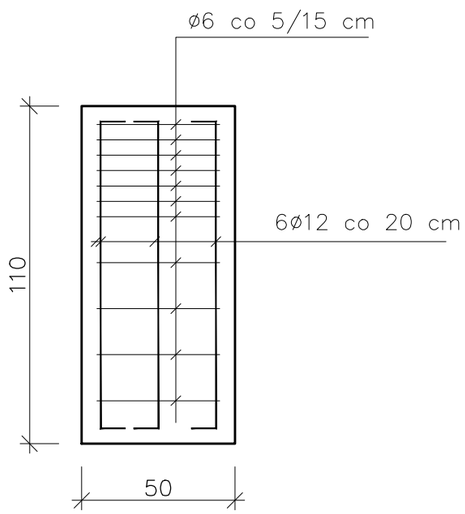

UWAGI:
1. Wymiary podano w cm,
2. Wszystkie wymiary zweryfikować na budowie,
3. Rysunki rozpatrywać łącznie z częścią architektoniczną,
4. Przed wykonaniem wykopów oraz robót fundamentowych należy zweryfikować wymiar cześci konstrukcji rampy pochodzącej z demontażu (z ul. Mickiewicza 15/10 – wg odrębnego opracowania)

Dane techniczne:

Beton: B20 (C20/25)
Stal zbrojeniowa: A–IIIN/ A–I
Średnica pretów głównych płyty: ø12 mm
Otulina: Cnom=5,0 cm

ZESTAWIENIE STALI ZBROJENIOWEJ FUNDAMENTÓW

Nr pręta	Średnica [mm]	Długość [cm]	Liczba [szt.]	Długość całkowita [m] St0S ϕ6	Długość całkowita [m] BSt500s #12
Stopa 25x25 cm					
1	12	110	4	-	4,40
2	6	84	11	9,24	-
Razem			[m]	9,24	4,40
Liczba elementów		18	[szt.]	166,32	79,20
Stopa 25x50 cm					
1	12	825	6	-	49,50
2	6	114	11	12,54	-
Razem			[m]	12,54	49,50
Liczba elementów		5	[szt.]	62,70	247,50
Długość całkowita wg średnic			[m]	229,02	326,70
Masa 1mb pręta			[kg/mb]	0,222	0,888
Masa prętów wg średnic			[kg]	50,84	290,11
Masa całkowita			[kg]	340,95	

"ARCUS" S.C. 43-190 Mikołów ul. Wolności 15
tel./fax 032 322-50-05, 0-691-371-388

INWESTOR:	**ZAKŁAD GOSPODARKI LOKALOWEJ** 43-190 Mikołów, ul. Kolejowa 2			
LOKALIZACJA INWESTYCJI:	**UL. ŻWIRKI I WIGURY 44/1, 43-190 MIKOŁÓW, DZ. NR 2231/59**			
TEMAT:	PROJEKT BUDOWLANY ROZBIÓRKI PODJAZDU (RAMPY) DLA OSÓB NIEPEŁNOSPRAWNYCH BUDYNKU WIELORODZINNEGO PRZY UL. ŻWIRKI I WIGURY 44/1 W MIKOŁOWIE			
OPRACOWAŁ:	**mgr inż. Szymon BROŻYNA**			DATA: 11.2015
PROJEKTOWAŁ:	**mgr inż. Adrian GARCORZ**	**SLK/1988/ POOK/07**		SKALA: 1:50
NAZWA RYSUNKU:	**KONSTRUKCJA FUNDAMENTÓW**			NR RYS.: **K-00**

Rysunek podlega ochronie prawnej zgodnie z zapisami Ustawy z dnia 04.02.1994 o Prawie autorskim i prawach pokrewnych. Powielanie lub wykorzystanie treści bez zgody autora jest zabronione.